VIPER 990

NEW

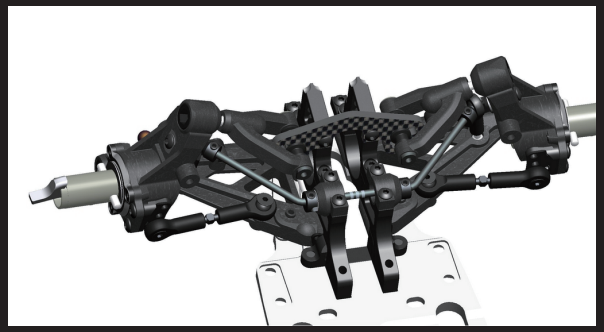

リンクロッド取付位置の変更によりサスストローク時のトー角変化量を調整することができる新型リアサスペンション。

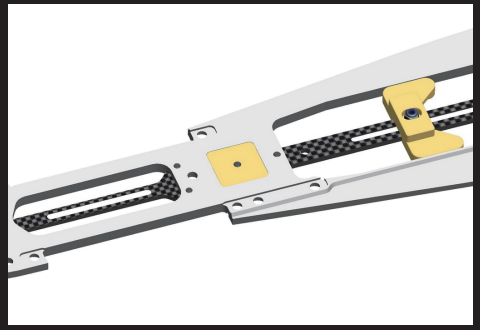

オプションのウェイト取付位置が細かく設定できより繊細なシャシーウェイトバランス調整が可能。フロントカーボンブリッジ、ウェイトはオプション。

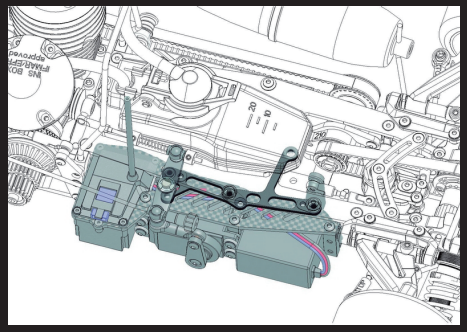

カーボンプレートとアルミフレームを使った新型メカボックスを採用。

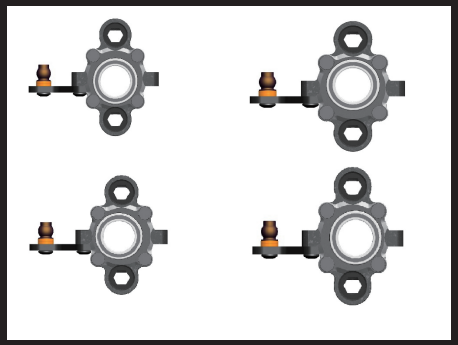

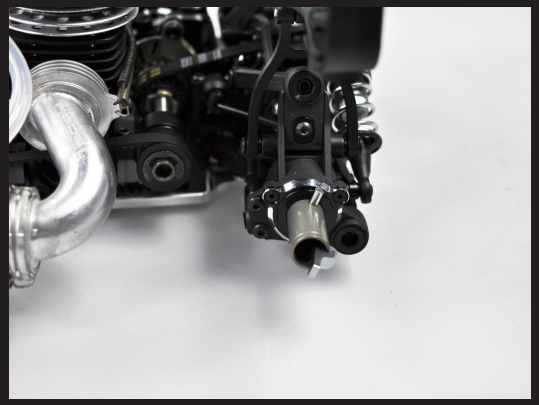

前後アクスルを支持するアルミブラケットにより、アクスル、ドライブシャフトをアップライトから簡単に取り外すことができるようになりメンテナンス性が向上。フロントのブラケットはエキセントリックとなっており、アクスル位置を 4 カ所から選択可能。

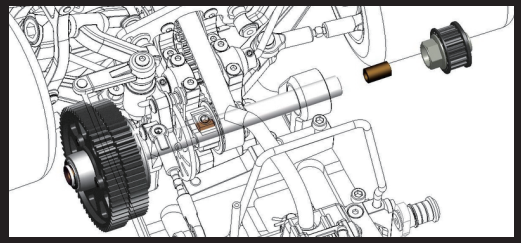

従来より大幅な軽量化を施した新型 2 スピードシャフト。

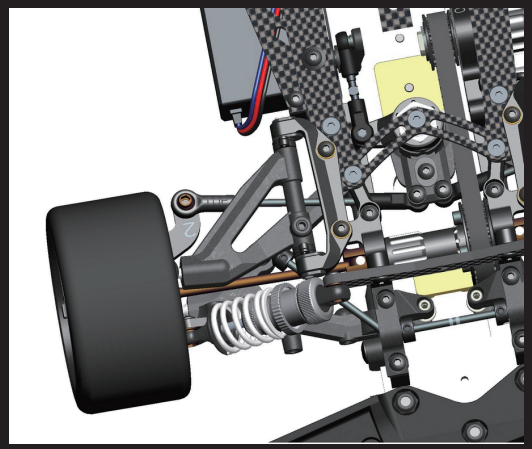

フロントアッパーサスブラケットは取付時ののズレを最小に抑えるブッシュ支持による新型となり、また、フロントシャシーステフナーをも標準装備しフロント部のシャシーフレックス調整が可能。

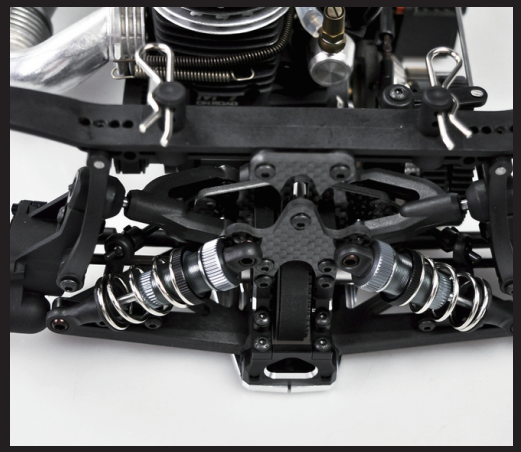

シャシーリア後端にはスリットが入り、オプションのセパレートサスブラケットにより、リアシャシーフレックスの調整が可能。

SERPENT